общество с ограниченной ответственностью

«Эксперт-Инжиниринг»

ПРОЕКТНО-СМЕТНАЯ ДОКУМЕНТАЦИЯ

Заказчик: Государственное учреждение
«Дирекция транспорта Ямало-Ненецкого АО»

Монтаж системы контроля и управлением доступа объекта:
Салехардский речной вокзал
г. Салехард, ул. Полуйский проезд, 15
№ 74-09-2020.СКУД

г. Тюмень 2020 г.

Структурная схема

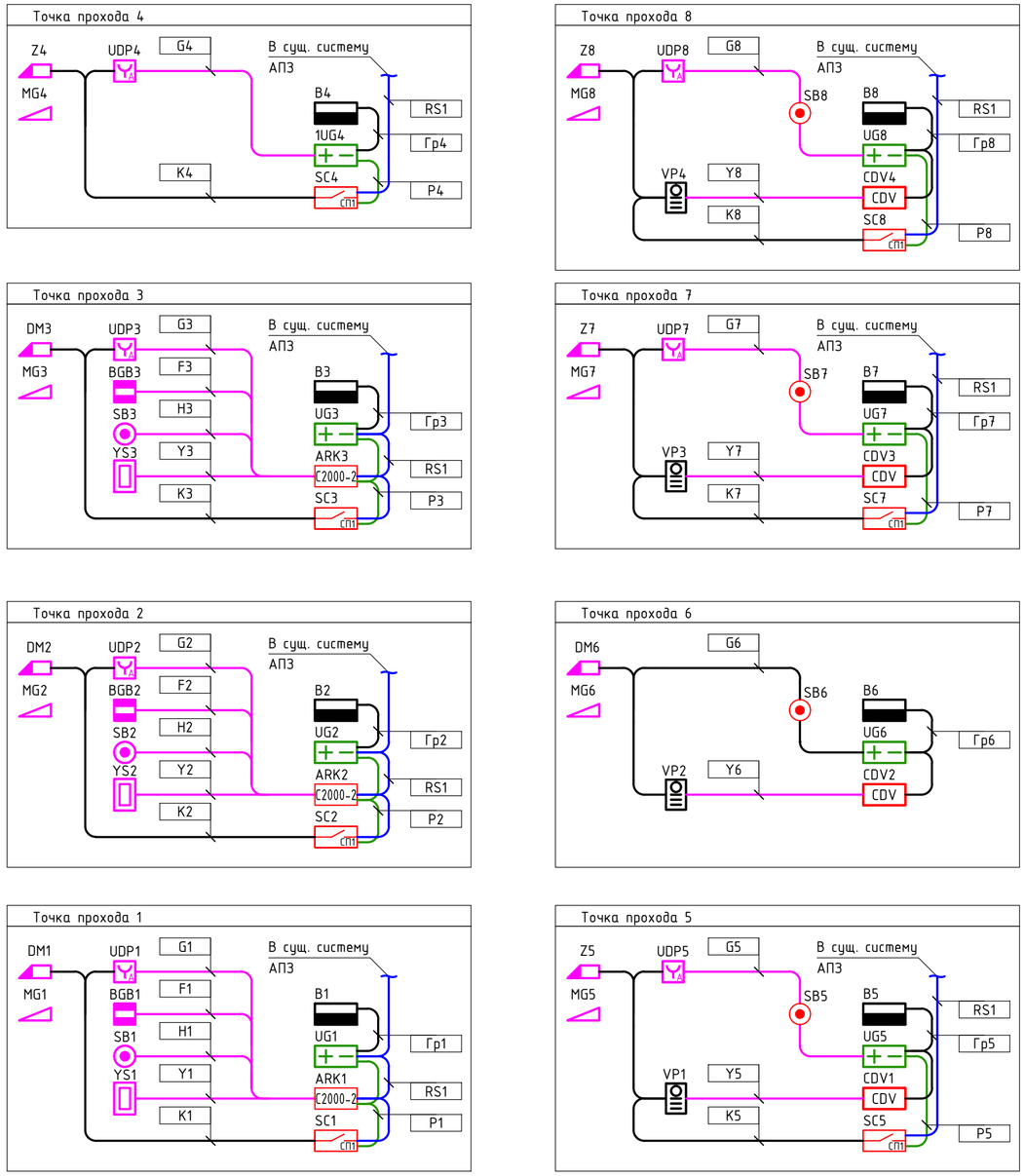

Условные графические обозначения оборудования

Поз. обозначение		Наименование	Примечание
СП1	SCn	Блок сигнально-пусковой "С2000-СП1"	
С2000-2	ARKn	Контроллер доступа "С2000-2"	
	UDPn	Устройство разблокировки двери "ST-ER115" (Аварийный выход)	
	BGBn	Извещатель охранный точечный магнитоконтактный "ИО 102-26"	
	Zn	Электромагнитный замок (существующий)	
	DMn	Электромагнитный замок "ST-EL180ML"	
	MGn	Дверной доводчик "ST-DC002-SL"	
	YSn	RFID-считыватель "ST-PR170EM"	
	SBn	Кнопка металлическая, накладная "ST-EX010SM"	
	1UGn	Источник вторичного электропитания (существующий)	
	UGn	Источник вторичного электропитания РИП-12	
	Bn	Бокс КМПн 2/2 для 1-2-х автоматических выключателей наружной установки	
	VPn	Цветная вызывная панель "DRC-40KHD"	
CDV	CDVn	Монитор видеодомофона цветной AHD "CDV-704MA (белый)"	
SR01	SRn	Повторитель для увеличения расстояния передачи Ethernet "SR01"	

Условные графические обозначения кабельных линий

Поз. обозначение	Марка кабеля	Назначение	Графическое обозначение
Gn	КПСВЭВнг(А)-LS 1х2х1,5	Линия питания замка	
Fn	КПСВЭВнг(А)-LS 1х2х0,5	Линия контроля двери	
Hn	КПСВЭВнг(А)-LS 1х2х0,5	Линия управления кнопкой выхода	
Yn	F/UTP Cat 5e	Линия управления считывателем	
	PVC LSнг(А)-LS 4х2х0,52	Линия управления ВП домофона	
Pn	КПСВЭВнг(А)-LS 1х2х1,5	Линия питания =12/24В	
RSn	КПСЭнг(А)-FRLS 2х2х0,5	Линия интерфейса RS485	
Kn	КПСВЭВнг(А)-LS 1х2х1,5	Линия управления замком	
Грn	ВВнг(А)-LS 2х1,5	Линия питания ~220В	

Примечание - В перечне условных обозначений:
n - порядковый номер линии.

Согласовано

Взам.инв. N

Подпись и дата

Инв.N подл.

Изм.	Кол.уч.	Лист	№док.	Подп.	Дата	№ 74-09-2020.СКУД		
						Монтаж системы контроля и управления доступом объекта: Салехардский речной вокзал		
Разраб.		Петров А.Ф.			09.20	Салехардский речной вокзал	Стадия	Лист	Листов
Проверил		Морозов В.В.			09.20		Р	2	
Н.контр.		Морозов В.В.			09.20	Структурная схема СКУД	ООО "Эксперт-Инжиниринг" г.Тюмень	
ГИП		Морозов В.В.			09.20			

Формат А2

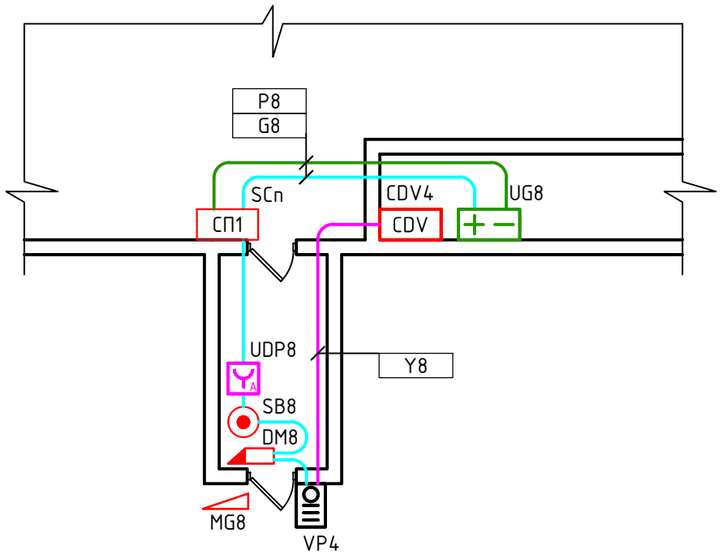

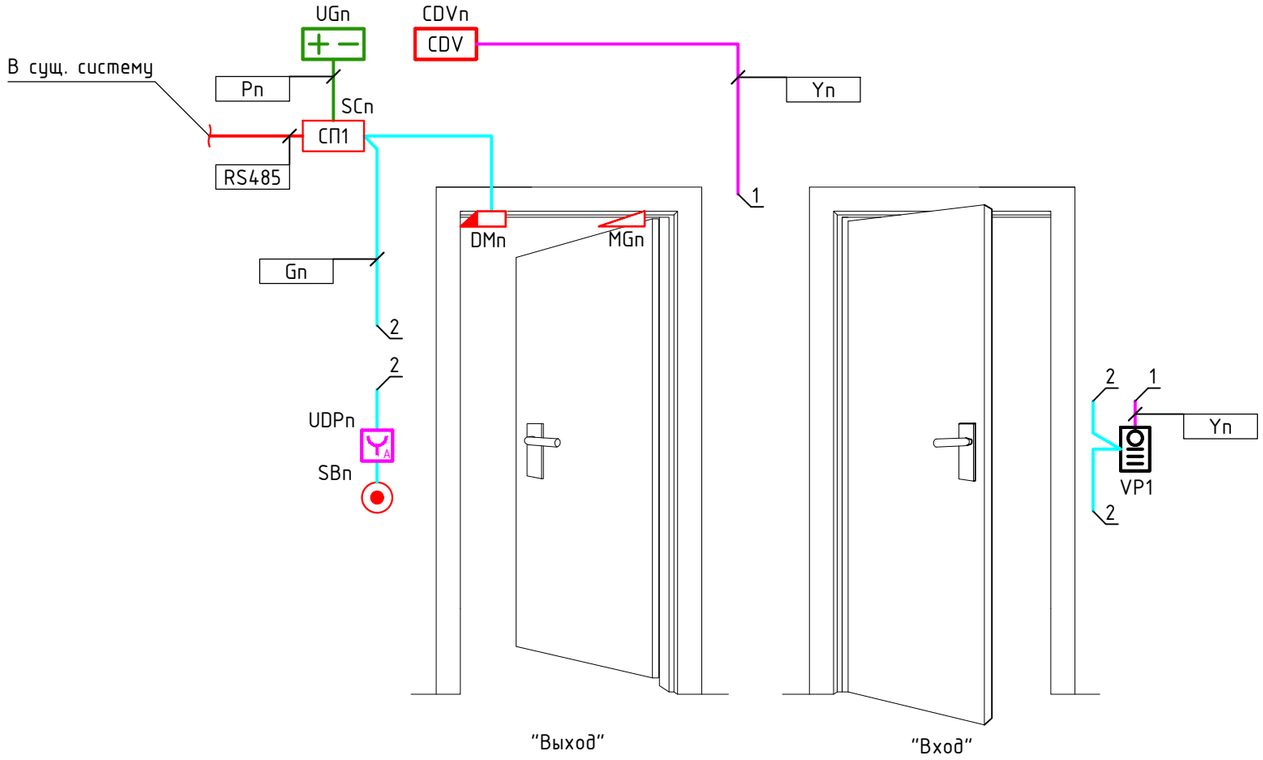

Согласовано

Взам.инв. N

Подпись и дата

Инв.N подл.

Изм.	Кол.уч.	Лист	№док.	Подп.	Дата
Разраб.		Петров А.Ф.			09.20
Проверил		Морозов В.В.			09.20
Н.контр.		Морозов В.В.			09.20
ГИП		Морозов В.В.			09.20

№ 74-09-2020.СКУД

Монтаж системы контроля и управления доступом
объекта: Салехардский речной вокзал

Салехардский речной вокзал

Стадия	Лист	Листов
Р	8	

Главный вход
План на отм. 0.000

ООО "Эксперт-Инжиниринг"
г.Тюмень

Формат А3

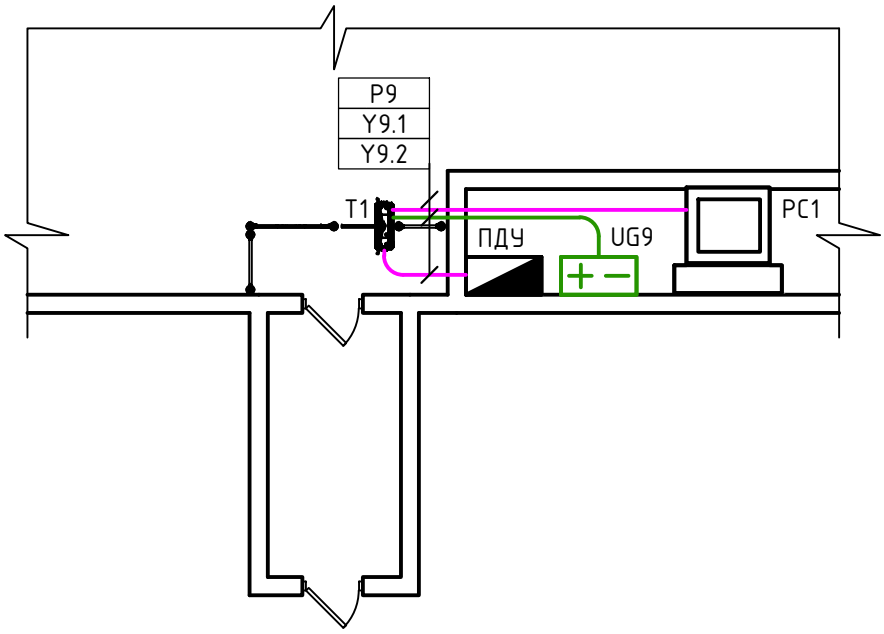

Согласовано

Взам.инв. N

Подпись и дата

Инв.N подл.

Изм.	Кол.уч.	Лист	№док.	Подп.	Дата
Разраб.		Петров А.Ф.			09.20
Проверил		Морозов В.В.			09.20
Н.контр.		Морозов В.В.			09.20
ГИП		Морозов В.В.			09.20

№ 74-09-2020.СКУД

Монтаж системы контроля и управления доступом
объекта: Салехардский речной вокзал

Салехардский речной вокзал

Стадия	Лист	Листов
Р	9	

Турникет. План на отм. 0.000

ООО "Эксперт-Инжиниринг"
г.Тюмень

Формат А4

Позиция	Наименование и техническая характеристика	Тип, марка, обозначение документа, опросного листа	Код оборудования, изделия, материала	Завод-изготовитель	Единица измере-ния	Количе-ство	Масса единицы, кг	Примечание
1	2	3	4	5	6	7	8	9
	Оборудование системы контроля доступом							
	Исполнительные устройства							
	Контроллер доступа	С2000-2		ЗАО НВП "Болид"	шт.	3		
	Сигнально-пусковой блок	С2000-СП1 исп. 01		ЗАО НВП "Болид"	шт.	7		
	Источники питания							
	Источник вторичного электропитания	РИП-12 исп. 50		ЗАО НВП "Болид"	шт.	8		
		(РИП-12-3/17М1-Р-RS)						
	Аккумуляторные батареи							
	Аккумуляторная батарея 17 А*ч	DTM1217		Delta	шт.	8		
	Оборудование							
	Арочный металлодетектор в комплекте с ИБП	UltraScan A600		Aurix	компл.	1		
	Извещатель охранный точечный магнитоконтактный	ИО 102-26 исп. 3		Магнито-Контакт	шт.	3		
	Устройство разблокировки двери с восстанавливаемой вставкой	ST-ER115		Smartec	шт.	7		
	Электромагнитный замок	ST-EL180ML		Smartec	шт.	6		
	Крепление L-образное для замка ST-EL180ML	ST-BR180L		Smartec	шт.	6		
	Доводчик для дверей весом до 45 кг, двухскоростной	ST-DC002-SL		Smartec	шт.	8		
	Считыватель EM	ST-PR170EM		Smartec	шт.	3		
	Карта proximity стандартная	ST-PC010EM		Smartec	шт.	50		

Согласовано

Взам.инв. N

Подпись и дата

Инв.N подл.

Позиция	Наименование и техническая характеристика	Тип, марка, обозначение документа, опросного листа	Код оборудования, изделия, материала	Завод-изготовитель	Единица измере-ния	Количе-ство	Масса единицы, кг	Примечание
1	2	3	4	5	6	7	8	9
	Кнопка металлическая, накладная	ST-EX010SM		Smartec	шт.	7		
	Монитор видеодомофона цветной AHD	CDV-704MA (белый)		COMMAX	шт.	4		
	Цветная вызывная панель	DRC-40KHD		COMMAX	шт.	4		
	Повторитель для увеличения расстояния передачи Ethernet	SR01		SC&T	шт.	2		
	Электронная проходная в составе:	PERCo-KT02.3		PERCo	шт.	1		
	- стойка электронной проходной PERCo-KT02			PERCo	шт.	1		
	(с установленной платой контроллера PERCo-CT03.2)							
	- планка преграждающая PERCo-AA-01			PERCo	шт.	3		
	- ключ замка крышки стойки			PERCo	шт.	2		
	- ключ замка механической разблокировки			PERCo	шт.	2		
	- пульт управления с кабелем			PERCo	шт.	1		
	- программное обеспечение PERCo (на DVD)			PERCo	шт.	1		
	- монтажный комплект			PERCo	шт.	1		
	Односторонняя стойка с 2-мя отверстиями для крепления	PERCo-BH02 2-00		PERCo	шт.	4		
	Патрубок прямой для крепления поручней (в комплекте с крепежом)	PERCo-BH02 0-00		PERCo	шт.	8		
	Поручень длиной 915 мм	PERCo-BH01 1-00		PERCo	шт.	4		
	Поворотная створка (в комплекте со стопорным механизмом) для	PERCo-BH02 1-14		PERCo	шт.	1		
	механической поворотной секции с заполнением с пиктограммами,							
	ширина прохода 1000 мм							
	Контрольный считыватель	PERCo-IR05.2		PERCo	шт.	1		
	Бесконтактная карта доступа	EM-Marin		PERCo	шт.	100		
	Системный блок	на базе процессора Intel			шт.	1		
		Core i5, 8192 Mb ОЗУ						
	Монитор	21"			шт.	1		
	Клавиатура USB интерфейс	Microsoft Wired 600			шт.	1		
	Мышь USB интерфейс	Logitech B110			шт.	1		

Согласовано

Взам.инв. N

Подпись и дата

Инв.N подл.

Позиция	Наименование и техническая характеристика	Тип, марка, обозначение документа, опросного листа	Код оборудования, изделия, материала	Завод-изготовитель	Единица измере-ния	Количе-ство	Масса единицы, кг	Примечание
1	2	3	4	5	6	7	8	9
	Операционная система	Microsoft Windows 10			шт.	1		
	Источник бесперебойного питания	Back Verso 800		IPPON	шт.	1		
	Кабели и провода							
	Кабель симметричной парной скрутки, сеч. 2х2х0,5 мм^2	КПСЭнг(А)-FRLS	358100		м	80		
		ТУ 3581-015-53930360-2013						
	Кабель симметричной парной скрутки, сеч. 1х2х0,5 мм^2	КПСВЭВнг(А)-LS	358100		м	260		
	Кабель симметричной парной скрутки, сеч. 1х2х1,5 мм^2	ТУ 16.К99-002-2003			м	320		
	Кабель СПЕЦЛАН F/UTP Cat5e	PVC LSнг(А)-LS 4х2х0,52		Спецкабель	м	300		
		ТУ 16.К99-058-2014						
	Кабель силовой, сеч. 3х1,5 мм^2	ВВГнг(А)-LS	358100		м	20		
		ТУ 16.К71-337-2004						
	Кабеленесущие конструкции и расходные материалы							
	Кабель-канал 40х20				м	540		
	Двустенная труба ПНД гибкая для кабельной канализации д.110мм	120911		DKC	м	20		
	без протяжки, SN8							
	Трос стальной оцинкованный D=5мм				м	160		
	Анкер-болт				шт.	1		
	Талреп				шт.	4		
	Коуш				шт.	8		
	Зажим тросовый	DIN 741			шт.	24		
	Подвес тросовый	П-11			шт.	840		
	Крюк бандажный	SOT29.10R			шт.	1		

Согласовано

Взам.инв. N

Подпись и дата

Инв.N подл.

Позиция	Наименование и техническая характеристика	Тип, марка, обозначение документа, опросного листа	Код оборудования, изделия, материала	Завод-изготовитель	Единица измерения	Количество	Масса единицы, кг	Примечание
1	2	3	4	5	6	7	8	9
	Трубостойка	ВКП-У 1000			шт.	1		
	Шпилька резьбовая с кольцом М10х100				шт.	4		
	Шайба 10 увеличенная				шт.	8		
	Гайка М10				шт.	8		
	Бокс для 1-2-х автоматических выключателей наружной установки	КМПн 2/2		ИЭК	шт.	8		МКР42-N-02-30-20
	Выключатель автоматический ВА47-29	ВА47-29 2Р 16А			шт.	8		MVA20-2-016-C
	Противопожарная пена	CP 660		Hilti	шт.	3		

Согласовано

Взам.инв. N

Подпись и дата

Инв.N подл.

Изм.	Лист	№ докум.	Подп.	Дата

№ 76-09-2020.СКУД.СО

Лист 4

Формат А3